GUIL®

STAGING
ESCENARIOS



TM441/N
750 Kg/m²

www.guil.es

GUIL,S.L.
P.I. La Creu C/ Ismael Tomás Alacreu, 28-30
46250 - L'Alcúdia, VALENCIA - ESPAÑA

Tel. + 34 962996500
Fax. + 34 962540833

E-mail: info@guil.es
Skype: guil.spain

TM441/N

750 Kg/m²

DIN 15921: 2015 - 09



USO EN INTERIORES Y EXTERIORES

FOR INDOOR & OUTDOOR USE

Para todas las condiciones meteorológicas.

For all weather conditions.

No son necesarias barras de refuerzo.

Reinforement bars not nectessary.

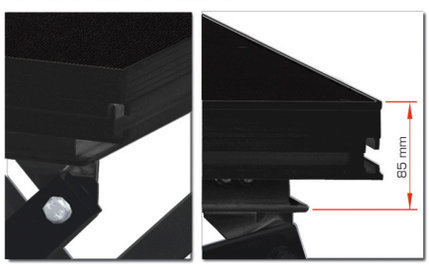

Triple sistema de sujeción del tablero al marco: Espuma de alta fijación, tornillos de acero inoxidable y silicona para sellar las juntas.

Triple securing system of the panel to the frame: Strong adhesive foam, stainless steel screws and silicone sealed.



Sistema de regulación mediante gatillo (permite 5 posiciones).

Independent height adjustment system (5 positions).

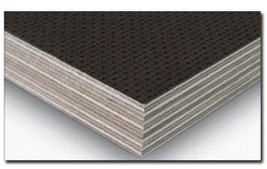

Madera de Abedul (21mm). Tablero contrachapado fenólico, antideslizante con cantos sellados.

Birch plywood panel with non-slip top layer (21mm). All edges sealed. Weather resistant.





Cada tarima TM441/N incluye: 1 x TMU-01 y 1 x TMU-02/441

Each TM441/N platform includes: 1 x TMU-01 & 1 x TMU-02/441

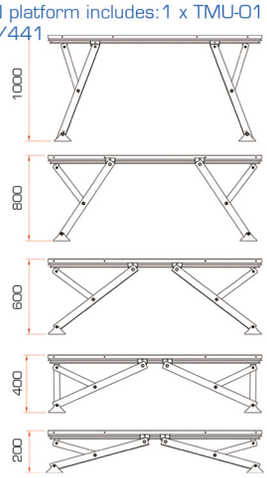





Ref. **CRO-07**

Marco con ruedas para tarima TM441/N

Frame with wheels for TM441/N platforms

TM441/N	CARACTERÍSTICAS TÉCNICAS
CARGA MÁXIMA	750 kg/m² Uniformemente distribuidos (2x1m: 1500 kg)
MEDIDA	2000 x 1000 mm
PANEL	◦ MADERA DE ABEDUL,CONTRACHAPADO FENÓLICO (WBP). ◦ 21mm DE ESPESOR. ◦ PARA USO EN EXTERIORES.
SUPERFICIE	ANTIDESLIZANTE
MARCO / BASE	ALUMINIO / ESTRUCTURA DE ACERO - Color: Negro
PESO NETO	67,5 kg
ALTURAS	200 / 400 / 600 / 800 / 1000 mm
MEDIDAS PLEGADA	2000 x 1000 x 200 mm
CONFORME CON	DIN 15921: 2015 - 09 (Factor de Seguridad de 1,65)

TM441/N	TECHNICAL SPECIFICATIONS
MAXIMUM LOAD	750 kg/m² Uniformly distributed (2x1m: 1500 kg)
SIZE	2000 x 1000 mm
PANEL	◦ BIRCH PHENOLIC PLYWOOD PANEL (WBP). ◦ 21mm THICK. ALL EDGES SEALED. ◦ RESISTANT TO ALL WEATHER CONDITIONS; FOR OUTDOOR USE.
SURFACE	NON-SLIP
FRAME / BASE	ALUMINIUM / STEEL STRUCTURE Colour: Black
NET WEIGHT	67.5 kg
HEIGHTS	200 / 400 / 600 / 800 / 1000 mm
FOLDED MEASUREMENTS	2000 x 1000 x 200 mm
COMPLIES WITH	DIN 15921: 2015 - 09 (1.65 Safety factor)



Ref. **TMU-01**

Sistema de unión guía. Evita la separación de tarimas colocadas a la misma altura.

Profile connector. This connector is designed to join platforms when placed at the same height.



Ref. **TMU-02**

Sistema de unión interno marco-marco. Refuerza la estabilidad de las tarimas.

Frame clamp connector. This system reinforces the stability of the whole platform.

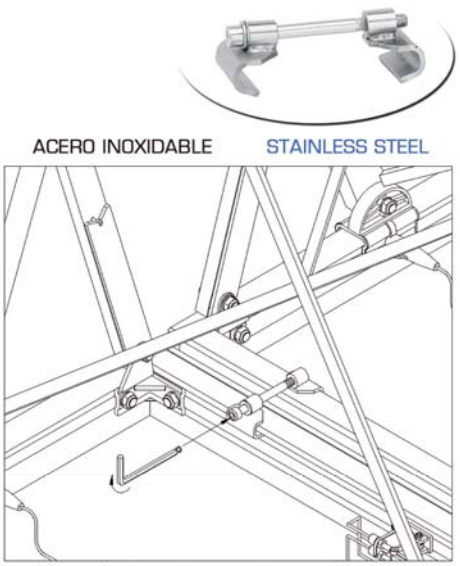

Ref. **TMU-02/441**

Sistema de unión interno marco-marco para tarimas TM441. Refuerza la estabilidad de las tarimas.

Frame clamp connector for TM441 platforms. This system reinforces the stability of the whole platform.

Sistema de unión pata-pata. Leg to leg clamp connector.

*1 Cada 4 patas telescópicas se incluye un conector pata-pata sin cargo.
*1 For every 4 telescopic legs ordered 1 leg-to-leg clamp connector is included.

*2 Cada 4 patas telescópicas se incluye un conector pata-pata sin cargo. (A partir de la medida de 700-1200 mm)
*2 For every 4 telescopic legs ordered 1 leg-to-leg clamp connector is included. (From a stage height of 700-1200 mm and higher).



Ref. **TMU-04**

Ref. **TMU-04** *2
Pata/Leg: 50x50 mm

Ref. **TMU-10** *1
Pata/Leg: 40x40 mm

Ref. **TMU-05** *2
Pata/Leg: 60x60 mm









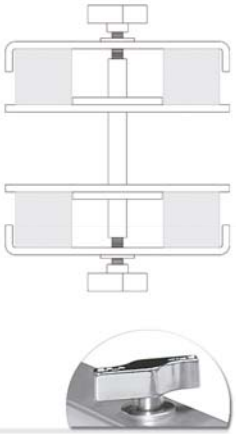

Ref. **TMU-08** (Pata/Leg: .50x50 mm / 60x60 mm)

Sistema de unión para cuatro patas.

4-leg connector.

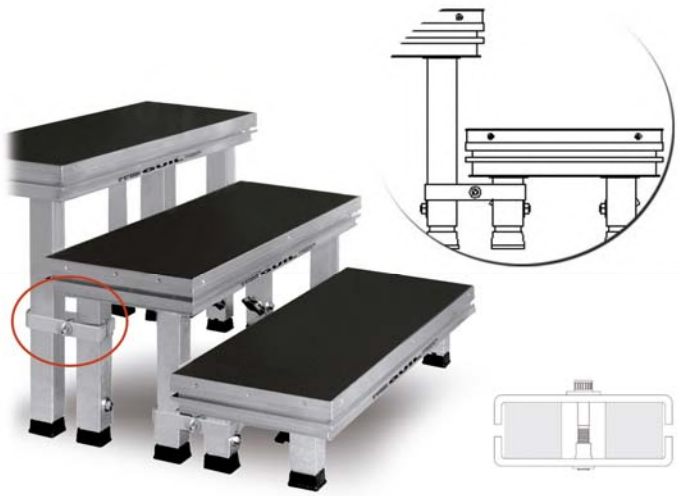

Ref. **TMU-07**

Unión pata-pata para montajes escalonados.

Leg to leg clamp connector for platforms with different heights



Ref. **TMU-06**

Sistema de anclaje para unir 2 quitamiedos entre sí.

Safety rail connector to join one rail to another

ESCALERAS AJUSTABLES Y PLEGABLES — ADJUSTABLE FOLDING ACCESS STAIRS

Escaleras plegables con diseño regulable tipo bisagra para su adaptación a diferentes alturas de escenario. Fabricadas en aluminio reforzado. Incluyen 2 pasamanos de aluminio

Adjustable access stairs with folding design to cater for different stage heights. Manufactured in reinforced aluminium. Include 2 aluminium handrails.

Ref. **ECP-4** Escalera de 4 peldaños. Para escenarios con alturas desde 700 hasta 1300 mm.
4 step access stair. For stages of from 700 to 1300 mm high.

Ref. **ECP-6** Escalera de 6 peldaños. Para escenarios con alturas desde 900 a 1800 mm.
6 step access stair. For stages of from 900 to 1800 mm high.



Sistema reforzado de fijación a la tarima
Reinforced connector to secure to the deck



Ø 35 mm
Perfil de aluminio reforzado
Reinforced aluminium profile



Ref. **ECP-6**

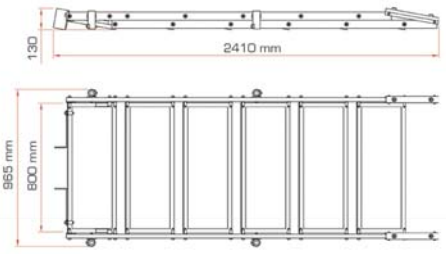

Ref. **ECP-4**



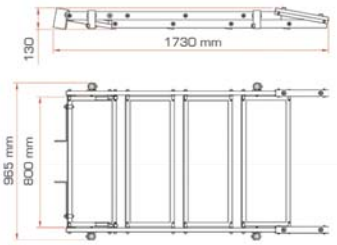

ESCALERAS MODULARES — MODULAR ACCESS STAIRS

Ref. **ECD**

Escalera modular 100% aluminio con patas fijas. Fabricadas en aluminio con superficie antideslizante. Conectores incluidos.

Strengthened access stair manufactured in 100% aluminium with a non-slip (diamond plate) top surface and fixed height legs. Connectors included.





Ref. **ECT**

Escaleras modulares con patas fijas; 1 de ellas con nivelador. Fabricadas en aluminio con tablero contrachapado antideslizante. Conectores incluidos.

Modular stairs with fixed height legs, one with leveller. Made from aluminium and non-slip plywood panels. Connectors included.



Ref. **ECT20-80**



* A partir de 4 peldaños, la escalera ECT incluye 2 pasamanos.
* ECT Stairs with 4 or more steps include 2 handrails.

RAMPAS — RAMPS

Rampas compuestas por tarimas **GUIL**. Su diseño modular nos permite configurar rampas con diferentes tamaños, alturas y ángulos de inclinación.

Ramps using **GUIL** platforms. They can be assembled in many configurations; its modular design allows you to set up ramps of different heights and angles to reach the gradient required.



Kits para montaje de rampas
Ramp kits to make ramps

Ref. **RMP-01** Ref. **RMP-03**

2 Sistemas unión marco-marco
2 Frame clamp connector

2 Patas con ángulo ajustable
2 Legs with angle adjustable

2 Patas fijas
2 Fixed legs

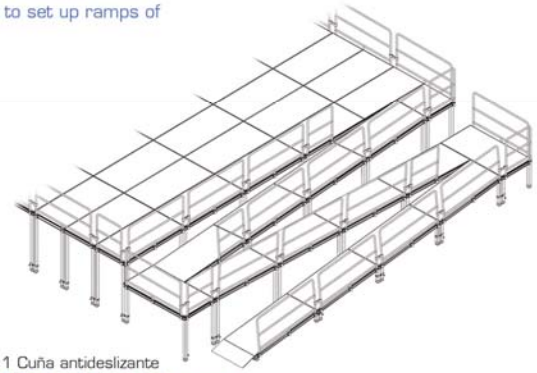

1 Cuña antideslizante
1 Diamond plate starter ramp

Ref. **RMP-01** 1000 x 400 mm
Ref. **RMP-03** 1000 x 1000 mm

QUITAMIEDOS — SAFETY RAIL



Ref. **TMQ**

QUITAMIEDOS de aluminio reforzado (perfil de Ø35 mm), provistos de barrera anticaidas/tope para sillas. Incluyen los conectores para su fijación a la tarima (Ref. ANQ) y para la unión de los quitamiedos entre sí (Ref. TMU-06).

Reinforced aluminium **SAFETY RAILS** (Ø35 mm) with integrated chairstop. Includes connectors for safety rail to stage (Ref. ANQ) and safety rail to safety rail (Ref. TMU-06).





Ref. **ANQ**

Sistema reforzado de unión de quitamiedos a tarima. Cada TMQ incluye 2 ó 3 ANQ.

Reinforced safety rail connector. Each TMQ includes 2 or 3 ANQ connectors.



Ø 35 mm
Perfil de aluminio reforzado
Reinforced aluminium profile

Ref. **TMU-06**



CARRO TROLLEY TO TRANSPORT



Ref. **CRO-12**
Carro para transportar quitamiedos / barandillas
Hasta 48 m lineales

Trolley to transport safety rails. Up to 48 linear metres

915 x 2000 x 1500 mm
(Base: 900 x 2000 mm)

ARRIOSTRAMIENTOS STRENGTHENING BRACES



Ref. **ART/A**

ARRIOSTRAMIENTOS para los laterales de las tarimas
(para PATAS FIJAS y TELESCÓPICAS)

Strengthening brace for side of GUIL platforms
(For FIXED LEGS and TELESCOPIC LEGS)

TOPE PARA SILLAS / RUEDAS — ALUMINIUM CHAIR AND WHEEL STOP

Ref. **BTA-01**

Tope para sillas / ruedas para su colocación en todas nuestras tarimas.

Aluminium chair and wheel stop to fix to all our platform models.





