WSH20

Wireless Sports Headset / Receiver

Ref. nr.:
179.274

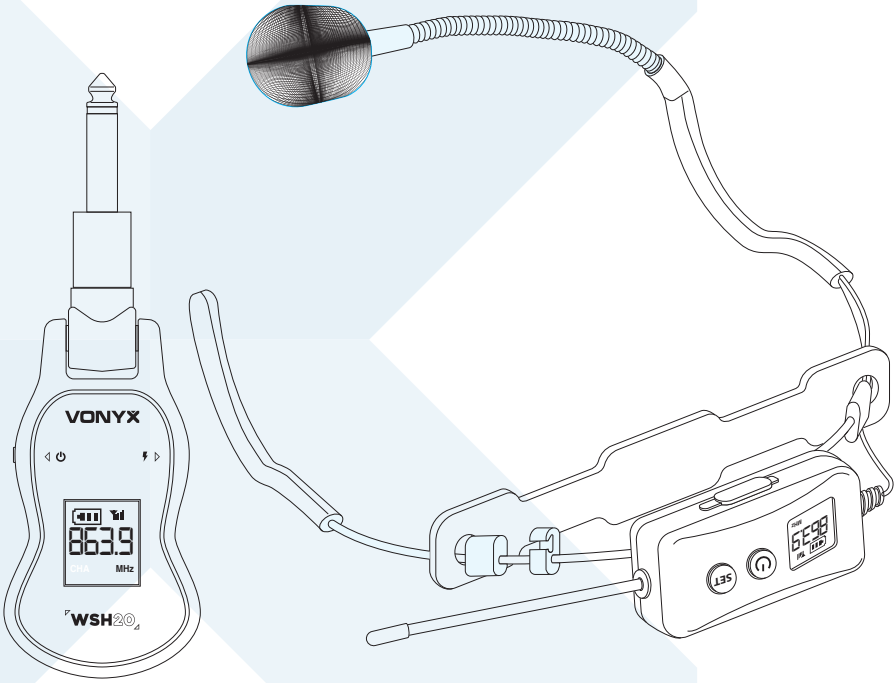

- Instruction manual
- Gebruiksaanwijzing
- Bedienungsanleitung
- Manual de instrucciones
- Manuel d'instructions
- Instrukcja obslugi
- Návod k použití

VONYX

PACKAGE CONTENTS

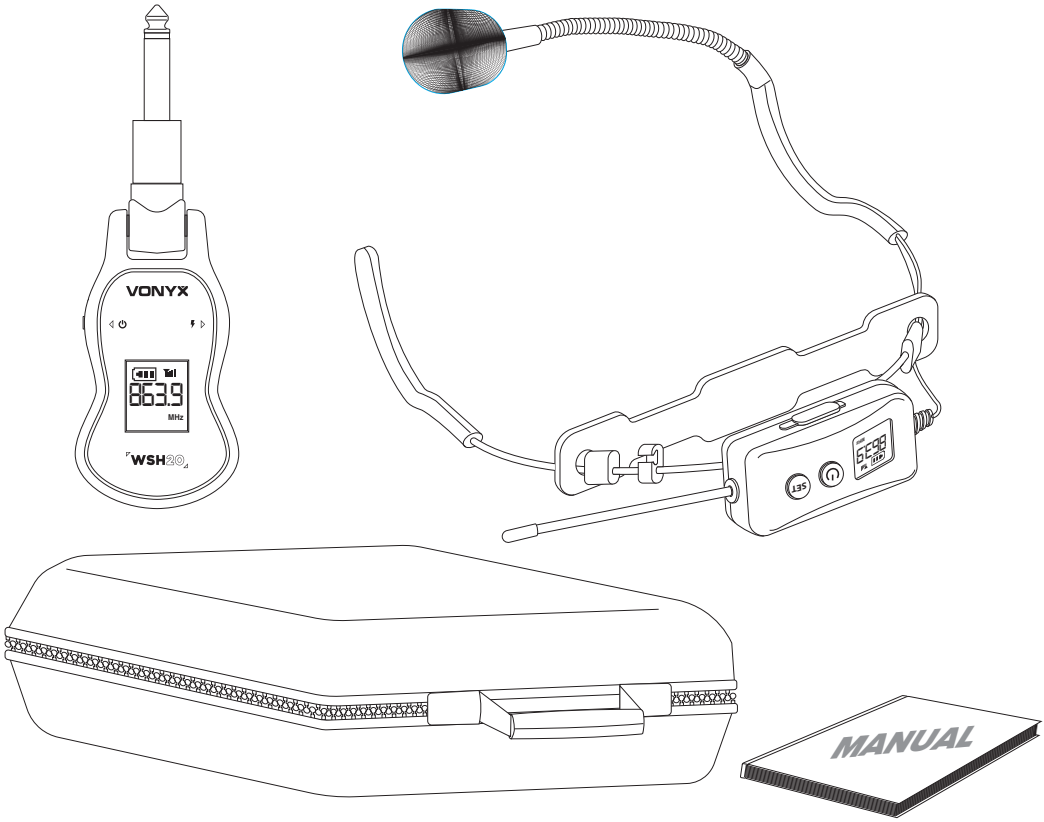

Wireless sports headset, compact receiver, carrying case, manual

Draadloze sportheadset, compacte ontvanger, draagetui, handleiding

Kabelloses Sport-Headset, kompakter Empfänger, Transportetui, Bedienungsanleitung

Auriculares deportivos inalámbricos, receptor compacto, estuche de transporte, manual

Casque de sport sans fil, récepteur compact, étui de transport, manuel

Bezprzewodowy zestaw sportowy, kompaktowy odbiornik, etui transportowe, instrukcja obsługi

Bezdrátová sportovní sluchátka, kompaktní přijímač, přepravní pouzdro, návod k použití

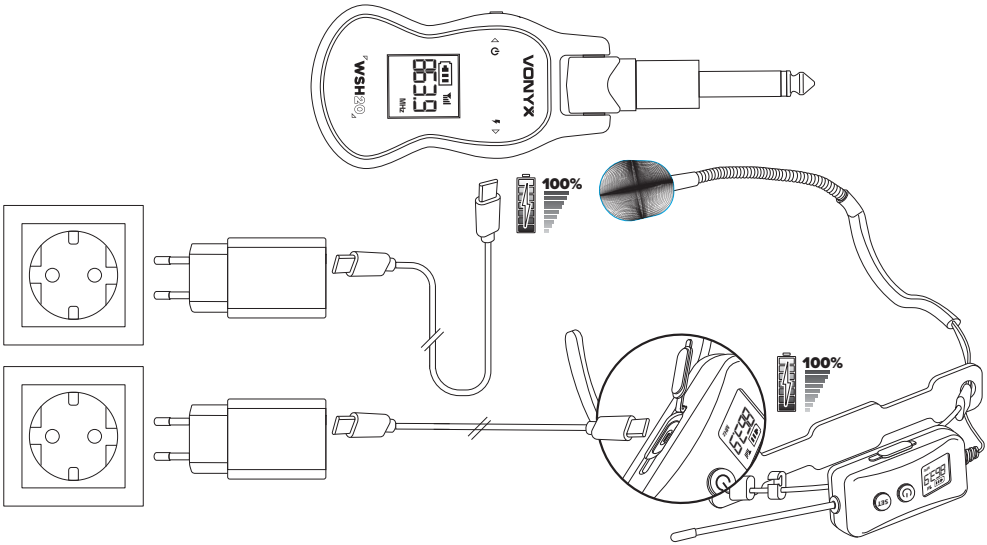
WSHS30
VONYX
100%
100%

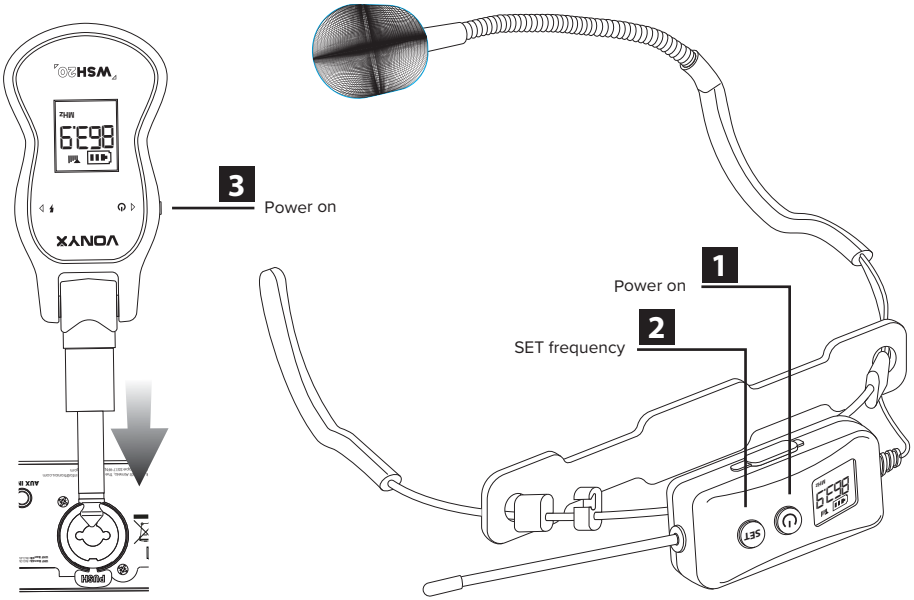
WSHS30
VONYX
3
Power on
1
Power on
2
SET frequency
SET

Parts overview

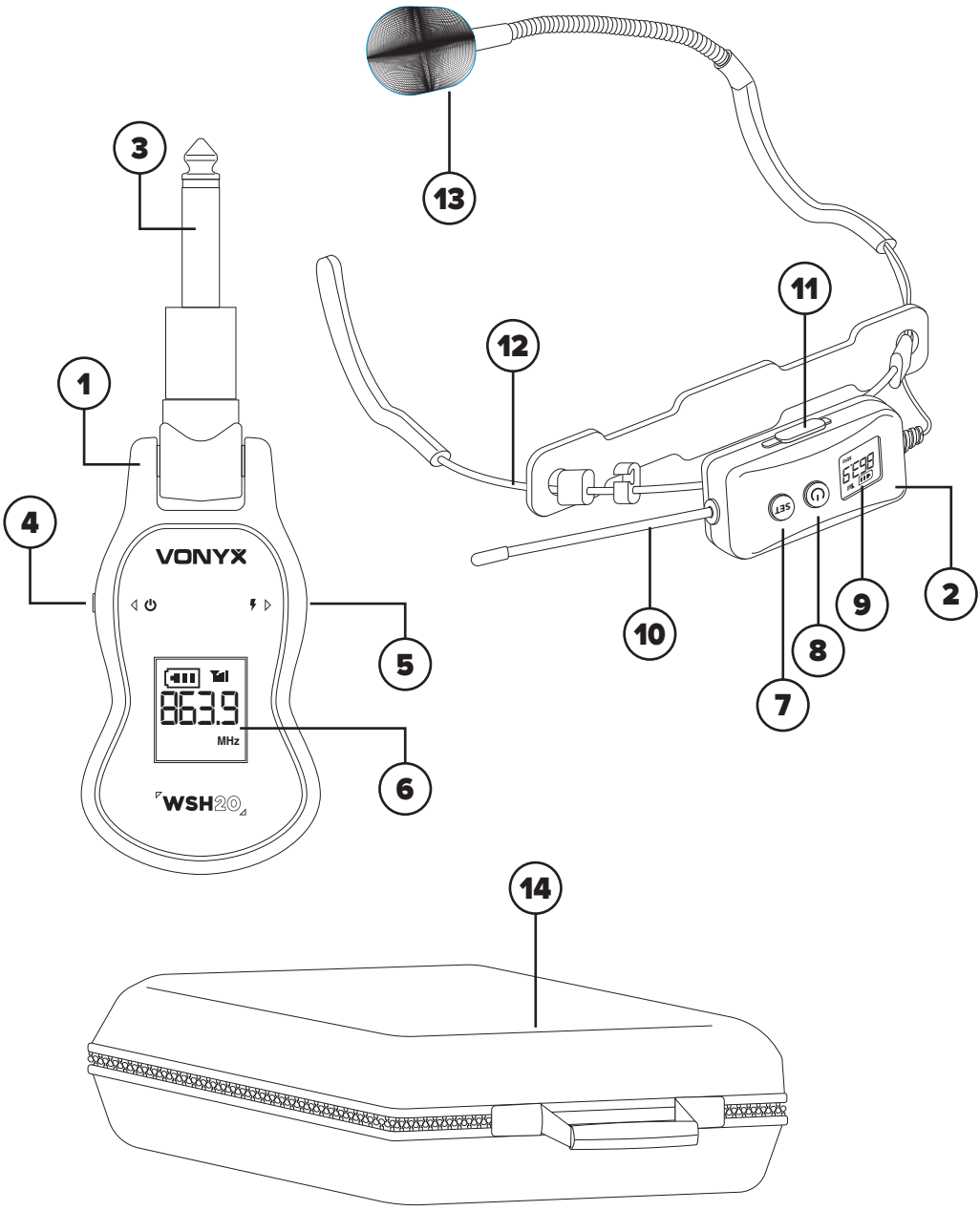

Parts overview

1. Receiver
2. Headset Transmitter Unit
3. 6.3mm Jack Plug (Receiver Output)
4. Reciever Power Button (ON/OFF)
5. USB-C Charging Port (Reciever)
6. LCD Display (Frequency, Battery, Status)
7. Set button (Transmitter)
8. Transmitter Power Button (ON/OFF)
9. LCD Display (Frequency, Battery, Status)
10. Flexible Antenna
11. USB-C Charging Port (Transmitter)
12. Adjustable Headset Frame
13. Microphone Capsule with Windscreen
14. Protective Carry Case

Power-On and Automatic Pairing
Switch on the receiver and transmitter. The system will automatically establish a link. The RF Indicator LED will illuminate white to confirm successful connection.

Changing Frequency
Power on the transmitter.
Short-press the SET button to step through available frequencies.
The receiver will automatically synchronize to the new frequency.

Re-Pairing Procedure
Power on all receivers to be linked. On the transmitter, press and hold SET + POWER simultaneously until the battery LED flashes. The RF Indicator LED on each receiver will illuminate, indicating successful pairing. Once paired, the devices will auto-connect on subsequent startups.

Multi-Receiver Operation (Transmit one signal to multiple receivers)
Power on all receivers intended for use. On the transmitter, press and hold SET + POWER until the battery LED flashes. The RF indicator on each receiver will light, confirming group pairing.
Up to six (6) receiver/transmitter pairs may operate simultaneously without interference.

Troubleshooting
Issue: Receiver does not connect (Single-Channel Systems)
Method 1 (Transmitter Off):
Ensure all receivers are powered OFF.
With the transmitter OFF, hold the POWER button for ~9 seconds.
When the display shows the group change, the transmitter will restart in the correct group.
Power on the receiver and it should connect automatically.
If not, perform Re-Pairing once.
Method 2 (Transmitter On):
Esure all receivers are OFF.
Power on the transmitter.
Hold SET for ~9 seconds until the display switches from “CH-A” to “CH-B” (or vice-versa).
Power on the receiver.
If connection fails, perform Re-Pairing.

LED indicator
RED = Transmitter starting up
GREEN = Charging
WHITE = Frequency link established

Wireless Range: > 50 m
Distortion: < 0.6%
Dynamic Range: ≥ 106 dB
Operating Frequency Range: 470–960 MHz
Frequency Response: 20 Hz – 18 kHz (+1 dB / –3 dB)

Onderdelenoverzicht

1. Receiver
2. Headset-zenderunit
3. 6.3mm jackplug (receiver-uitgang)
4. Aan/uitknop van de receiver (ON/OFF)
5. USB-C oplaadpoort (receiver)
6. LCD-display (frequentie, batterij, status)
7. SET-knop (zender)
8. Aan/uitknop van de zender (ON/OFF)
9. LCD-display (frequentie, batterij, status)
10. Flexibele antenne
11. USB-C oplaadpoort (zender)
12. Verstelbaar headsetframe
13. Microfooncapsule met windkap
14. Beschermende draagkoffer

Inschakelen en automatische koppeling
Schakel de receiver en zender in. Het systeem koppelt automatisch.
De RF-indicator-LED licht wit op ter bevestiging.

Frequentie wijzigen
Schakel de zender in.
Druk kort op SET om door de beschikbare frequenties te bladeren.
De receiver synchroniseert automatisch.

Opnieuw koppelen
Schakel alle benodigde receivers in. Houd op de zender SET + POWER ingedrukt tot de batterij-LED knippert. De RF-indicator op elke receiver licht op. Daarna koppelen de apparaten automatisch.

Gebruik met meerdere receivers (één signaal naar meerdere units)
Schakel alle receivers in. Houd SET + POWER ingedrukt tot de batterij-LED knippert. RF-indicatoren bevestigen koppeling.
Tot zes (6) systemen kunnen zonder storing tegelijk worden gebruikt.

Probleemoplossing
Probleem: Receiver maakt geen verbinding (single-channel systemen)
Methode 1 (zender uit):
Alle receivers uit ➜ POWER 9s ingedrukt ➜ groep wijzigt ➜ receiver aan ➜ koppelt.
Zo niet, opnieuw koppelen.
Methode 2 (zender aan):
Alle receivers uit ➜ zender aan ➜ SET 9s ➜ CH-groep wisselt ➜ receiver aan ➜ koppelt.
Zo niet, opnieuw koppelen.

LED-indicator
ROOD = Zender start op
GROEN = Opladen
WIT = Frequentiekoppeling actief

Draadloos bereik: > 50 m
Vervorming: < 0,6%
Dynamisch bereik: ≥ 106 dB
Frequentiebereik: 470–960 MHz
Frequentierespons: 20 Hz – 18 kHz (+1 dB / –3 dB)

Teileübersicht
1. Empfänger
2. Headset-Sendereinheit
3. 6,3-mm-Klinkenstecker (Empfängerausgang)
4. Empfänger-Ein/Aus-Taste (ON/OFF)
5. USB-C-Ladeanschluss (Empfänger)
6. LCD-Anzeige (Frequenz, Batterie, Status)
7. SET-Taste (Sender)
8. Sender-Ein/Aus-Taste (ON/OFF)
9. LCD-Anzeige (Frequenz, Batterie, Status)
10. Flexible Antenne
11. USB-C-Ladeanschluss (Sender)
12. Verstellbarer Headset-Bügel
13. Mikrofonkapsel mit Windschutz
14. Schutz-Transporttasche

Einschalten und automatische Kopplung
Empfänger und Sender einschalten ➔ automatische Verbindung ➔ RF-LED leuchtet weiß.

Frequenz ändern
Sender einschalten ➔ kurz SET drücken ➔ Empfänger synchronisiert automatisch.

Neu-Pairing
Empfänger einschalten ➔ SET + POWER gedrückt halten ➔ Batterie-LED blinkt ➔ RF-LEDs bestätigen Kopplung ➔ automatische Verbindung künftig.

Mehrere Empfänger betreiben
Alle Empfänger einschalten ➔ SET + POWER halten ➔ RF-LED bestätigt.
Bis zu sechs (6) Systeme ohne Störungen möglich.

Fehlerbehebung
Problem: Empfänger verbindet nicht (Ein-Kanal-System)
Methode 1 (Sender aus):
Empfänger aus ➔ POWER 9s ➔ Gruppe wechselt ➔ Receiver an ➔ koppelt.
Sonst erneut koppeln.
Methode 2 (Sender an):
Empfänger aus ➔ Sender an ➔ SET 9s ➔ CH-Gruppe wechselt ➔ Receiver an.
Sonst erneut koppeln.

LED-Anzeige
ROT = Sender startet
GRÜN = Laden
WEISS = Frequenzlink aktiv

Reichweite: > 50 m
Verzerrung: < 0,6 %
Dynamikbereich: ≥ 106 dB
Frequenzbereich: 470–960 MHz
Frequenzgang: 20 Hz – 18 kHz (+1 dB / –3 dB)

Descripción de partes
1. Receptor
2. Unidad transmisora con auricular
3. Conector jack 6,3 mm (salida del receptor)
4. Botón de encendido del receptor (ON/OFF)
5. Puerto de carga USB-C (receptor)
6. Pantalla LCD (frecuencia, batería, estado)
7. Botón SET (transmisor)
8. Botón de encendido del transmisor (ON/OFF)
9. Pantalla LCD (frecuencia, batería, estado)
10. Antena flexible
11. Puerto de carga USB-C (transmisor)
12. Armazón ajustable del auricular
13. Cápsula de micrófono con filtro antiviento
14. Estuche protector

Encendido y emparejamiento automático
Encender receptor y transmisor ➔ emparejamiento automático ➔ LED RF blanco.

Cambio de frecuencia
Encender transmisor ➔ pulsar SET ➔ receptor sincroniza automáticamente.

Re-emparejamiento
Encender receptores ➔ mantener SET + POWER ➔ LED parpadea ➔ LED RF confirma.
Conexión automática en futuros usos.

Uso con múltiples receptores
Encender todos los receptores ➔ mantener SET + POWER ➔ emparejamiento confirmado.
Hasta seis (6) sistemas pueden funcionar sin interferencias.

Solución de problemas
Problema: el receptor no conecta (sistemas monocanal)
Método 1 (transmisor apagado):
Receptores apagados ➔ POWER 9s ➔ cambia grupo ➔ receptor encendido ➔ conecta.
Método 2 (transmisor encendido):
Receptores apagados ➔ SET 9s ➔ cambia entre CH-A / CH-B ➔ receptor encendido.

Indicador LED
ROJO = Inicio
VERDE = Cargando
BLANCO = Enlace activo

Alcance: > 50 m
Distorsión: < 0,6 %
Rango dinámico: ≥ 106 dB
Rango de frecuencia: 470–960 MHz
Respuesta: 20 Hz – 18 kHz (+1 dB / –3 dB)

Aperçu des composants
1. Récepteur
2. Émetteur casque
3. Fiche jack 6,3 mm (sortie récepteur)
4. Bouton d'alimentation du récepteur (ON/OFF)
5. Port USB-C de charge (récepteur)
6. Écran LCD (fréquence, batterie, état)
7. Bouton SET (émetteur)
8. Bouton d'alimentation de l'émetteur (ON/OFF)
9. Écran LCD (fréquence, batterie, état)
10. Antenne flexible
11. Port USB-C de charge (émetteur)
12. Arceau casque réglable
13. Capsule micro avec bonnette
14. Étui de transport

Mise sous tension et appairage automatique
Allumer récepteur + émetteur ➔ appairage automatique ➔ LED RF blanche.

Changer la fréquence
Allumer l'émetteur ➔ appui bref sur SET ➔ synchronisation automatique.

Ré-appairage
Allumer les récepteurs ➔ SET + POWER ➔ LED batterie clignote ➔ LED RF confirme.
Connexion automatique ensuite.

Utilisation multi-récepteurs
Allumer tous les récepteurs ➔ SET + POWER ➔ LED RF confirme.
Jusqu'à six (6) systèmes sans interférences.

Dépannage
Problème : pas de connexion (systèmes mono-canal)
Méthode 1 (émetteur éteint) :
Tout éteint ➔ POWER 9s ➔ groupe change ➔ récepteur allumé.
Méthode 2 (émetteur allumé) :
Récepteurs éteints ➔ SET 9s ➔ CH-A / CH-B change.

Indicateurs LED
ROUGE = Démarrage
VERT = Charge
BLANC = Liaison active

Portée : > 50 m
Distorsion : < 0,6 %
Dynamique : ≥ 106 dB
Plage : 470–960 MHz
Réponse : 20 Hz – 18 kHz (+1 / –3 dB)

Przegląd elementów
1. Odbiornik
2. Nadajnik nagłowny (headset)
3. Wtyk jack 6,3 mm (wyjście odbiornika)
4. Przycisk zasilania odbiornika (ON/OFF)
5. Port ładowania USB-C (odbiornik)
6. Wyświetlacz LCD (częstotliwość, bateria, status)
7. Przycisk SET (nadajnik)
8. Przycisk zasilania nadajnika (ON/OFF)
9. Wyświetlacz LCD (częstotliwość, bateria, status)
10. Elastyczna antena
11. Port ładowania USB-C (nadajnik)
12. Regulowany pałąk nagłowny
13. Kapsuła mikrofonowa z osłoną przeciwwiatrową
14. Ochronne etui transportowe

Włączanie i automatyczne parowanie
Włącz odbiornik i nadajnik. System połączy się automatycznie. Dioda RF zaświeci się na biało, potwierdzając połączenie.

Zmiana częstotliwości
Włącz nadajnik.
Naciśnij krótko przycisk SET, aby przejść przez dostępne częstotliwości. Odbiornik zsynchronizuje się automatycznie.

Procedura ponownego parowania
Włącz wszystkie odbiorniki. Przytrzymaj na nadajniku SET + POWER, aż dioda baterii zacznie migać. Dioda RF na każdym odbiorniku zaświeci się, potwierdzając poprawne sparowanie.
Po pierwszym sparowaniu urządzenia będą łączyć się automatycznie.

Praca z wieloma odbiornikami (jeden sygnał do wielu urządzeń)
Włącz wszystkie odbiorniki. Przytrzymaj na nadajniku SET + POWER, aż dioda baterii zacznie migać. Dioda RF potwierdzi sparowanie wszystkich urządzeń.
Do sześciu (6) zestawów może działać jednocześnie bez zakłóceń.

Rozwiązywanie problemów
Problem: Odbiornik nie łączy się (system jednokanałowy)
Metoda 1 (nadajnik wyłączony):
Wyłącz wszystkie odbiorniki.
Przy wyłączonym nadajniku przytrzymaj POWER przez ~9 sekund.
Po zmianie grupy nadajnik uruchomi się ponownie.
Włącz odbiornik — powinien połączyć się automatycznie.
Jeśli nie — wykonaj ponowne parowanie.
Metoda 2 (nadajnik włączony):
Wyłącz wszystkie odbiorniki.
Włącz nadajnik.
Przytrzymaj SET przez ~9 sekund, aż wyświetlacz zmieni się między „CH-A" a „CH-B".
Włącz odbiornik.
W przypadku braku połączenia — ponowne parowanie.

Wskaźnik LED
CZERWONY = Nadajnik uruchamia się
ZIELONY = Ładowanie
BIAŁY = Połączenie częstotliwościowe aktywne

Zasięg bezprzewodowy: > 50 m
Zniekształcenia: < 0,6%
Zakres dynamiki: ≥ 106 dB
Zakres częstotliwości pracy: 470–960 MHz
Pasmo przenoszenia: 20 Hz – 18 kHz (+1 dB / –3 dB)

Přehled součástí
1. Přijímač
2. Náhlavní vysílací jednotka
3. Jack 6,3 mm (výstup přijímače)
4. Tlačítko napájení přijímače (ON/OFF)
5. Nabíjecí port USB-C (přijímač)
6. LCD displej (frekvence, baterie, stav)
7. Tlačítko SET (vysílač)
8. Tlačítko napájení vysílače (ON/OFF)
9. LCD displej (frekvence, baterie, stav)
10. Ohebná anténa
11. Nabíjecí port USB-C (vysílač)
12. Nastavitelný náhlavní rám
13. Mikrofonní kapsle s pěnovým windscreenem
14. Ochranné přepravní pouzdro

Zapnutí a automatické párování
Zapněte přijímač a vysílač. Systém se automaticky spáruje. RF indikátor se rozsvítí bíle jako potvrzení.

Změna frekvence
Zapněte vysílač.
Krátce stiskněte SET pro přepínání dostupných frekvencí.
Přijímač se automaticky synchronizuje.

Postup opětovného párování
Zapněte všechny přijímače. Na vysílači podržte SET + POWER, dokud nezačne blikat LED baterie. RF LED na přijímačích se rozsvítí jako potvrzení spárování.
Po prvním úspěšném spárování se zařízení připojí automaticky.

Provoz s více přijímači (jeden signál do více jednotek)
Zapněte všechny přijímače. Podržte SET + POWER, dokud nezačne blikat LED baterie. RF LED potvrdí úspěšné spárování všech systémů.
Až šest (6) sad může pracovat současně bez rušení.

Řešení problémů
Problém: Přijímač se nepřipojuje (jednokanálové systémy)
Metoda 1 (vysílač vypnutý):
Vypněte všechny přijímače.
Podržte POWER na vypnutém vysílači ~9 sekund.
Jakmile se zobrazí změna skupiny, vysílač se restartuje.
Zapněte přijímač — měl by se automaticky připojit.
Pokud ne, proveďte opětovné párování.
Metoda 2 (vysílač zapnutý):
Vypněte všechny přijímače.
Zapněte vysílač.
Podržte SET ~9 sekund, dokud se displej nepřepne mezi „CH-A“ a „CH-B“.
Zapněte přijímač.
Pokud se nepřipojí, proveďte opětovné párování.

LED indikace
ČERVENÁ = Vysílač se spouští
ZELENÁ = Nabíjení
BÍLÁ = Frekvenční spojení aktivní

Bezdrátový dosah: > 50 m
Zkreslení: < 0,6 %
Dynamický rozsah: ≥ 106 dB
Pracovní frekvenční rozsah: 470–960 MHz
Frekvenční odezva: 20 Hz – 18 kHz (+1 dB / –3 dB)

Notes

Notes

ENVIRONMENTAL & INFORMATION

EN: Read the manual before use.
NL: Lees de handleiding vóór gebruik.
DE: Bedienungsanleitung vor Gebrauch lesen.
ES: Lea el manual antes de usar.
FR: Lire le manuel avant utilisation.
PL: Przeczytaj instrukcję przed użyciem.
CZ: Přečtěte si návod před použitím.

EN: NOTE! Opening the device in any other way than described will void the warranty.
NL: LET OP! Het apparaat op een andere manier openen dan beschreven maakt de garantie ongeldig.
DE: HINWEIS! Ein anderes Öffnen des Geräts als beschrieben führt zum Verlust der Garantie.
ES: NOTA: Abrir el dispositivo de una forma distinta a la indicada anulará la garantía.
FR: REMARQUE : Toute ouverture non conforme aux instructions annulera la garantie.
PL: UWAGA! Otwarcie urządzenia w sposób inny niż opisany unieważni gwarancję.
CZ: POZNÁMKA: Otevření zařízení jiným způsobem, než je popsáno, zruší záruku.

EN: Device intended solely for indoor use.
NL: Aparaat uitsluitend voor binnenhuis gebruik bedoeld.
DE: Gerät ausschließlich für den Innenbereich bestimmt.
ES: Dispositivo destinado exclusivamente para uso en interiores.
FR: Appareil destiné exclusivement à un usage en intérieur.
PL: Dispositivo destinado exclusivamente para uso en interiores.
CZ: Dispositivo destinado exclusivamente para uso en interiores.

UHF

EN: **License-Free in:** Belgium, Denmark, France, Finland, Germany, Hungary, Italy, Netherlands, Norway, Poland, Portugal, Romania, Slovenia, Spain, Sweden, Switzerland, Great Britain
Radio frequency regulations vary by region. The user is responsible for ensuring that operation of this device complies with local RF laws and restrictions.

NL: **Vergunningsvrij in:** België, Denemarken, Frankrijk, Finland, Duitsland, Hongarije, Italië, Nederland, Noorwegen, Polen, Portugal, Roemenië, Slovenië, Spanje, Zweden, Zwitserland, Groot-Brittannië.
Radiofrequentieregels verschillen per regio. De gebruiker is zelf verantwoordelijk om te controleren of het gebruik van dit apparaat voldoet aan de lokale RF-wetgeving en beperkingen.

DE: **Lizenzfrei in:** Belgien, Dänemark, Frankreich, Finnland, Deutschland, Ungarn, Italien, Niederlande, Norwegen, Polen, Portugal, Rumänien, Slowenien, Spanien, Schweden, Schweiz, Großbritannien.
Funkfrequenzvorschriften variieren je nach Region. Der Benutzer ist dafür verantwortlich sicherzustellen, dass der Betrieb dieses Geräts den lokalen RF-Gesetzen und Vorschriften entspricht.

ES: **Libre de licencia en:** Bélgica, Dinamarca, Francia, Finlandia, Alemania, Hungría, Italia, Países Bajos, Noruega, Polonia, Portugal, Rumanía, Eslovenia, España, Suecia, Suiza, Gran Bretaña.
La**s regulaciones de radiofrecuencia varían según la región.** El usuario es responsable de garantizar que el uso de este dispositivo cumpla con las leyes y restricciones locales de RF.

FR: **Sans licence dans:** Belgique, Danemark, France, Finlande, Allemagne, Hongrie, Italie, Pays-Bas, Norvège, Pologne, Portugal, Roumanie, Slovénie, Espagne, Suède, Suisse, Grande-Bretagne.
La réglementation des fréquences radio varie selon la région. L'utilisateur est responsable de s'assurer que l'utilisation de cet appareil est conforme aux lois et restrictions RF locales.

PL: **Bez licencji w:** Belgii, Danii, Francji, Finlandii, Niemczech, na Węgrzech, we Włoszech, w Holandii, Norwegii, Polsce, Portugalii, Rumunii, Słowenii, Hiszpanii, Szwecji, Szwajcarii, Wielkiej Brytanii.
Przepisy dotyczące częstotliwości radiowych różnią się w zależności od regionu. Użytkownik jest odpowiedzialny za zapewnienie, że korzystanie z urządzenia jest zgodne z lokalnymi przepisami RF.

CZ: **Bez licence v:** Belgii, Dánsku, Francii, Finsku, Německu, Maďarsku, Itálii, Nizozemsku, Norsku, Polsku, Portugalsku, Rumunsku, Slovinsku, Španělsku, Švédsku, Švýcarsku, Velké Británii.
Předpisy týkající se rádiových frekvencí se liší podle regionu. Uživatel je odpovědný za to, aby provoz zařízení byl v souladu s místními RF zákony a omezeními.

2014/35/EU
2014/30/EU
2011/65/EC
2014/53/EU

EN: This product carries the CE mark and meets EU safety, health, and environmental requirements.
NL: Dit product draagt de CE-markering en voldoet aan de EU-eisen voor veiligheid, gezondheid en milieu.
DE: Dieses Produkt trägt die CE-Kennzeichnung und erfüllt die EU-Anforderungen an Sicherheit, Gesundheit und Umweltschutz.
ES: Este producto lleva el marcado CE y cumple los requisitos de seguridad, salud y medio ambiente de la UE.
FR: Ce produit porte le marquage CE et répond aux exigences européennes de sécurité, de santé et de protection de l'environnement.
PL: Produkt posiada oznakowanie CE i spełnia unijne wymagania dotyczące bezpieczeństwa, zdrowia i ochrony środowiska.
CZ: Tento výrobek nese označení CE a splňuje evropské požadavky na bezpečnost, zdraví a ochranu životního prostředí.

S.I. 2016:1101
S.I. 2016:109
S.I. 2012:3032
S.I. 2017:1206

EN: This product complies with UKCA safety, health, and environmental regulations applicable in the United Kingdom.
NL: Dit product voldoet aan de UKCA-voorschriften voor veiligheid, gezondheid en milieu die gelden in het Verenigd Koninkrijk.
DE: Dieses Produkt erfüllt die UKCA-Bestimmungen für Sicherheit, Gesundheit und Umweltschutz im Vereinigten Königreich.
ES: Este producto cumple la normativa UKCA de seguridad, salud y medio ambiente vigente en el Reino Unido.
FR: Ce produit est conforme aux réglementations UKCA relatives à la sécurité, à la santé et à l'environnement au Royaume-Uni.
PL: Produkt spełnia wymogi certyfikacji UKCA dotyczące bezpieczeństwa, zdrowia i ochrony środowiska obowiązujące w Zjednoczonym Królestwie.
CZ: Tento výrobek splňuje požadavky UKCA týkající se bezpečnosti, zdraví a ochrany životního prostředí ve Spojeném království.

EN: Dispose of this item separately from household waste. Recycle according to local environmental regulations. Proper separation reduces landfill/incineration volume and minimizes environmental and health impact.
NL: Het product apart van huishoudelijk afval afvoeren. Recyclen volgens de lokale milieuregels. Juiste scheiding vermindert de h oeveelheid afval en beschermt mens en milieu.
DE: Dieses Produkt getrennt vom Hausmüll entsorgen. Gemäß den lokalen Umweltvorschriften recyceln. Eine korrekte Trennung reduziert Abfall und schützt Gesundheit und Umwelt.
ES: Deseche este producto por separado de los residuos domésticos. Reciclelo según la normativa ambiental local. La separación adecuada reduce residuos y protege la salud y el medio ambiente.
FR: Éliminer ce produit séparément des déchets ménagers. Recycler conformément aux réglementations locales. Une bonne séparation réduit les déchets et protège l'environnement.
PL: Produkt należy utylizować oddzielnie od odpadów domowych. Poddać recyklingowi zgodnie z lokalnymi przepisami. Właściwa segregacja zmniejsza ilość odpadów i chroni środowisko.
CZ: Tento výrobek likvidujte odděleně od komunálního odpadu. Recyklujte dle místních předpisů. Správné třídění snižuje množství odpadu a chrání zdraví i životní prostředí.

Specifications and design are subject to change without prior notice.

European Union
Tronios B.V.,
Bedrijvenpark Twente Noord 18,
NL-7602KR Almelo,
The Netherlands
info@tronios.com

United Kingdom
Tronios Ltd.,
Central 8, Caspian Close
Stanford-le-Hope SS17 9FN, United Kingdom

VONYXAUDIO.COM

Copyright © 2025 by Tronios The Netherlands